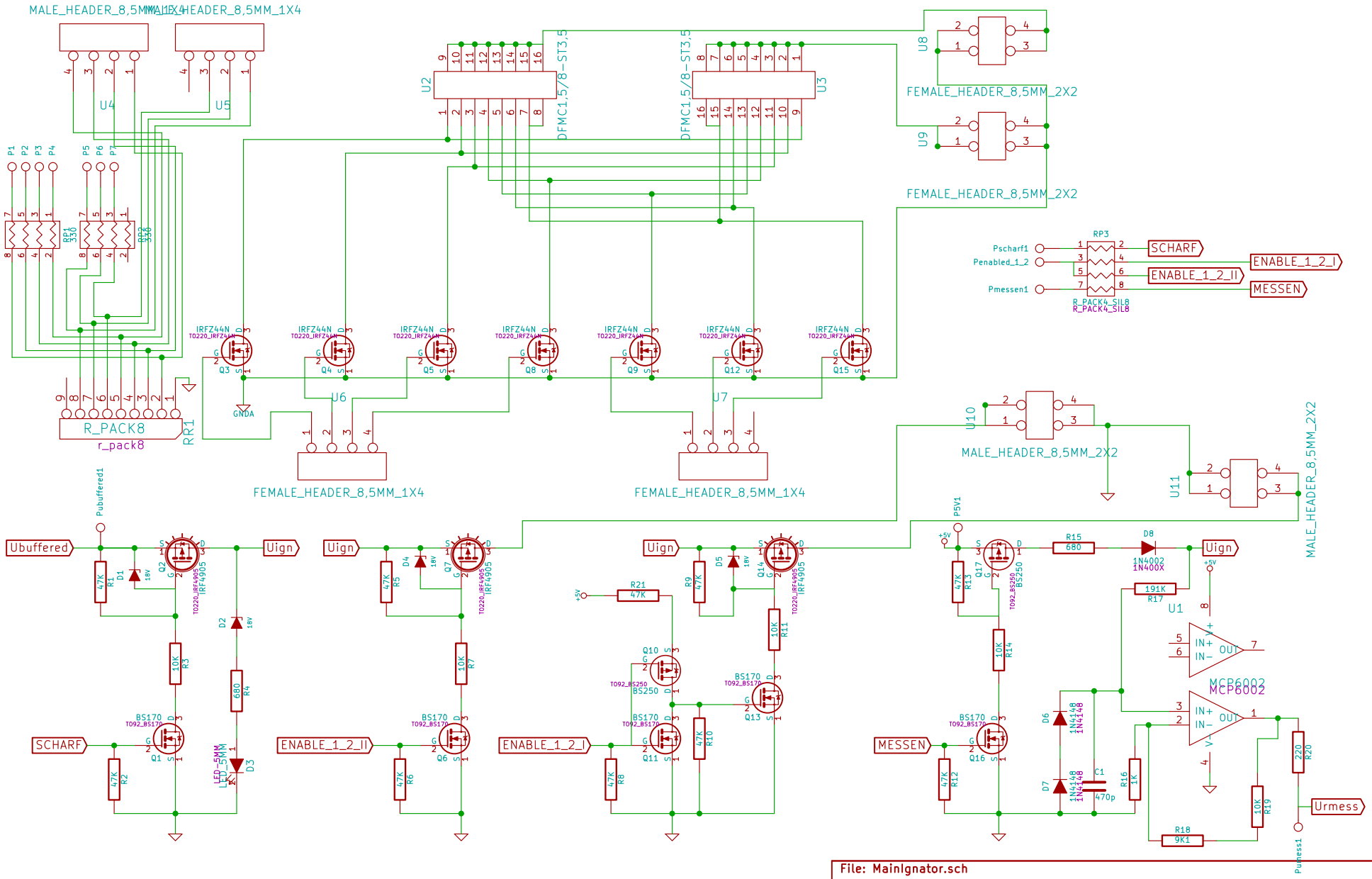
MALE_HEADER_8,5MM_1X4
MALE_HEADER_8,5MM_1X4
U4
U5
U2
DFMC1,5/8-ST3,5
U3
DFMC1,5/8-ST3,5
U8
FEMALE_HEADER_8,5MM_2X2
U9
FEMALE_HEADER_8,5MM_2X2
P1
P2
P3
P4
P5
P6
P7
RR4
330
RR3
330
R_PACK8
r_pack8
RR1
GNDA
IRFZ44N
TO220_IRFZ44N
Q3
Q4
Q5
Q8
Q9
Q12
Q15
U6
U7
FEMALE_HEADER_8,5MM_1X4
FEMALE_HEADER_8,5MM_1X4
RP3
Pscharf1
Penabled_1_2
Pmessen1
SCHARF
ENABLE_1_2_I
ENABLE_1_2_II
MESSEN
R_PACK4_SIL8
R_PACK4_SIL8
U10
MALE_HEADER_8,5MM_2X2
U11
MALE_HEADER_8,5MM_2X2
Pubuffered1
Ubuffered
Uign
Uign
Uign
Uign
Q2
IRF4905
Q7
IRF4905
Q14
IRF4905
Q17
BS250
TO92_BS250
R15
680
D8
1N4002
1N400X
191K
R17
U1
MCP6002
MCP6002
47K
R1
D1
18V
D2
18V
D4
18V
D5
18V
R21
47K
R9
47K
10K
R11
10K
R14
10K
R3
680
R4
10K
R7
Q10
BS250
BS170
TO92_BS170
Q13
BS170
TO92_BS170
Q1
Q6
Q11
Q16
SCHARF
ENABLE_1_2_II
ENABLE_1_2_I
MESSEN
47K
R2
47K
R6
47K
R8
47K
R10
47K
R12
LED-5MM
D3
D6
1N4148
D7
1N4148
C1
470p
R16
1K
R18
9K1
10K
R19
220
R20
Urmess
Pumess1
File: MainIgnator.sch
Sheet: /
Title:
Size: A4
Date: 9 apr 2014
Rev:
KiCad E.D.A.
Id: 1/1